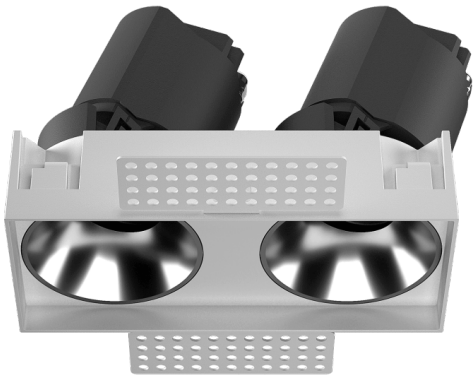

## ZENITH IP65SX2 Trimless

| | |
|---|---|
| **Code article** | **86.D287.2413.01** |
| **Type de produit** | **Indoor** |
| **Catégorie** | **Downlights** |
| **Famille** | **ZENITH** |
| **Sous-famille** | **ZENITH IP65SX2 Trimless** |
| **Pictograms** |  |

| **Dimensions** | |
|---|---|
| **Product dimensions (mm)** | **207x94xH122mm** |

**Dessin techniqe**

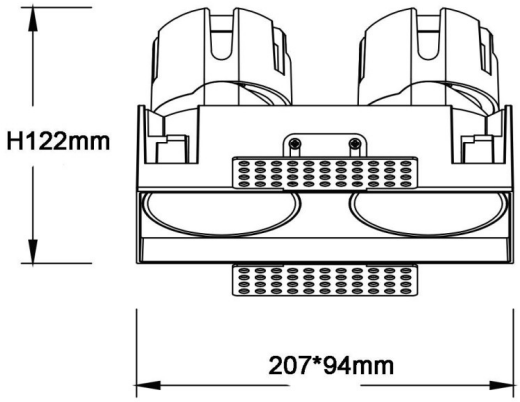


| **Produit** | |
|---|---|
| **Puissance système (W)** | **2X20** |
| **Flux lumineux utile (lm)** | **2X1600** |
| **Efficacité lumineuse (lm/W)** | **80** |
| **Angle de faisceau** | **12** |
| **Durée de vie** | **50000 h L80B10** |
| **IP** | **65** |
| **U. G. R** | **19** |
| **Équipement** | **DALI** |
| **Température de couleur (K)** | **4000** |
| **Uniformité chromatique (SDCM)** | **SDCM3** |
| **CRI** | **90** |